FLEXFORM



MAGNUM *DESIGN CENTER* **2003**

DIVANI

FLEXFORM Spa
Via Einaudi 23/25 20821 Meda (MB) Italy | Tel. +39 0362 3991 | info@flexform.it | www.flexform.it

MAGNUM | *DESIGN CENTER* | **2003**

Struttura in legno massello con imbottitura in poliuretano espanso rivestita in tessuto protettivo accoppiato
Cuscini seduta in piuma d'oca sterilizzata (certificata Assopiuma, etichetta oro) con inserto in materiale indeformabile o in poliuretano espanso e dacron
Articoli:11UA1-11UA2-11UB3-11UB5-11UB7-11UB9-11UC3-11UC7-02D1A1-02D1A2-02D1B3-02D1B5-02D1B7-02D1B9-02D1C3-02D1C7 imbottitura in poliuretano espanso e dacron
Cuscini schienale in piuma d'oca sterilizzata (certificata Assopiuma, etichetta oro) e fibra
Cuscini optional in piuma d'oca sterilizzata (certificata Assopiuma, etichetta oro). I cuscini optional sono a richiesta con supplemento di prezzo
Piedi in metacrilato trasparente lucido
Base 24 in metallo nelle finiture satinato, cromato, cromato nero, brunito, antracite lucido, titanium opaco 710. Appoggio a terra su puntali in materiale termoplastico
Rivestimenti tessuto sfoderabile o pelle non sfoderabile

Flexform si riserva il diritto di apportare, in qualsiasi momento e senza preavviso, migliorie o modifiche che dovesse ritenere opportune ai propri prodotti, siano esse di natura estetica, tecnica, così come relative a dimensioni e materiali.

COD. 011U42 POLTRONA

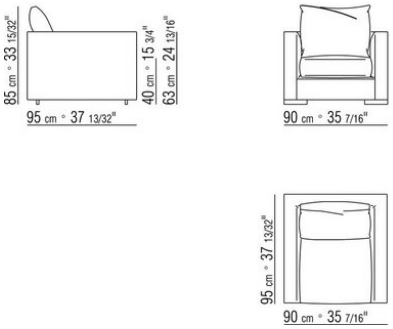

COD. 011U48 DIVANO

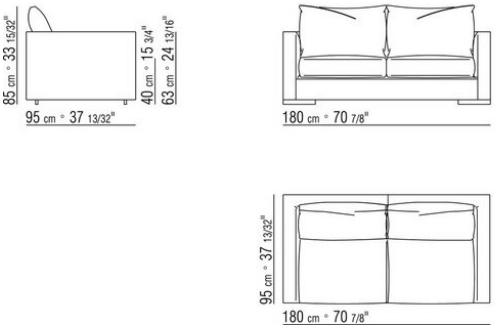

COD. 011U43 DIVANO

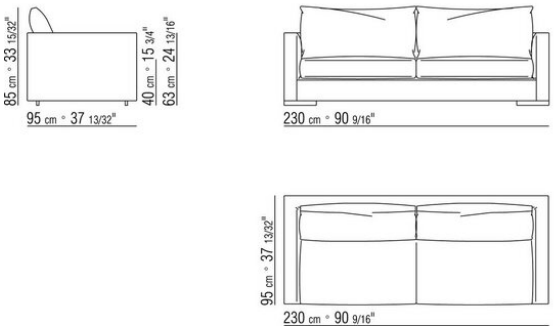

COD. 011U44 DIVANO

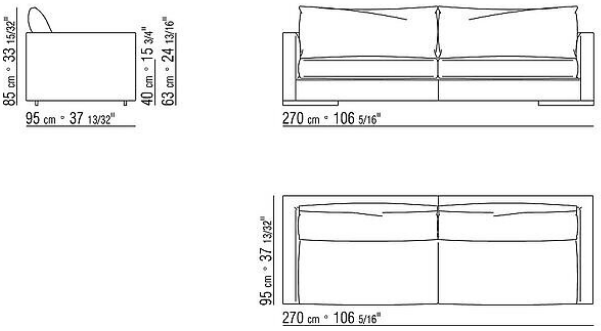

COD. 011U21 POLTRONA / DACRON

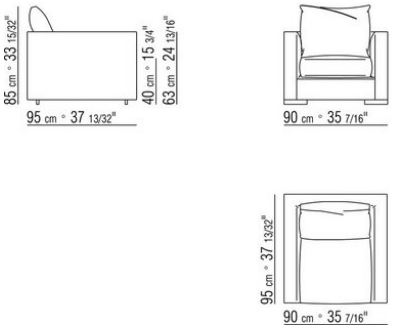

COD. 011U28 DIVANO / DACRON

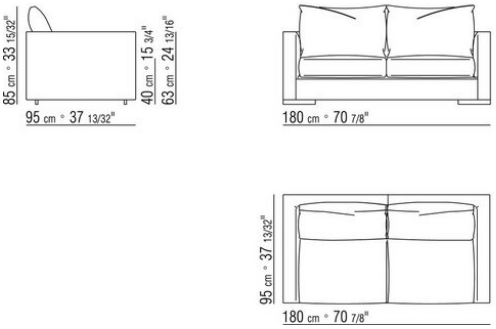

COD. 011U23 DIVANO / DACRON

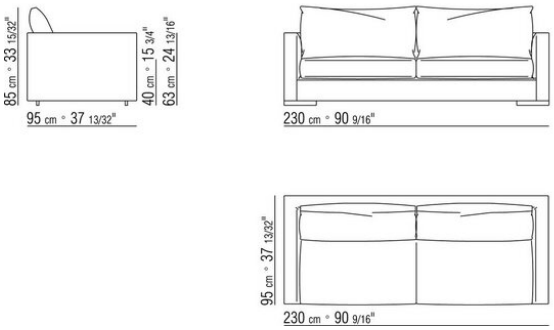

COD. 011U24 DIVANO / DACRON

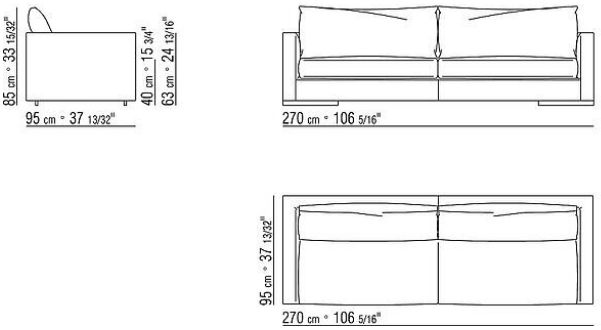

COD. 011U51 POUF

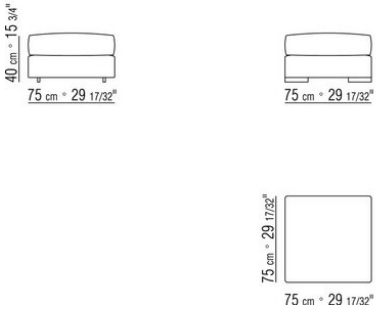

COD. 011U61 POUF / DACRON

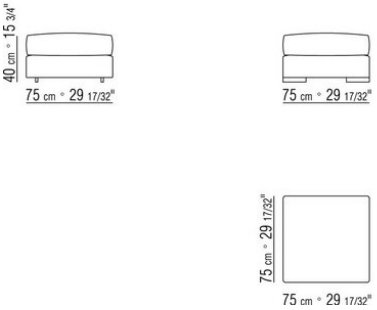

COD. 011U52 POUF

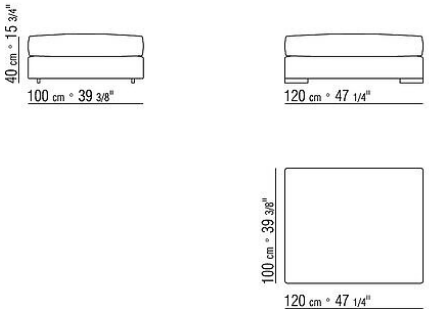

COD. 011U62 POUF / DACRON

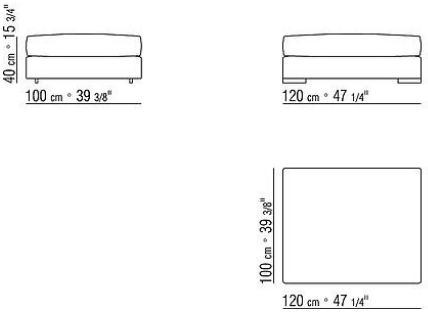

COD. 011U08 DIVANO

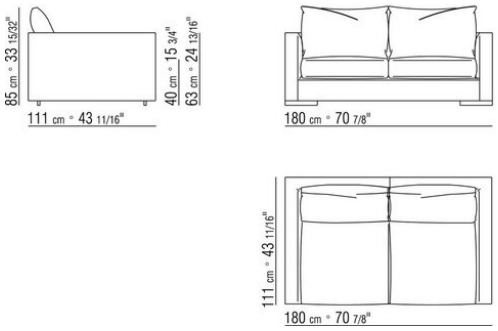

COD. 011U03 DIVANO

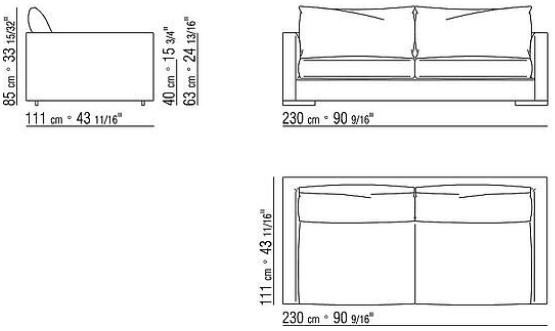

COD. 011U04 DIVANO

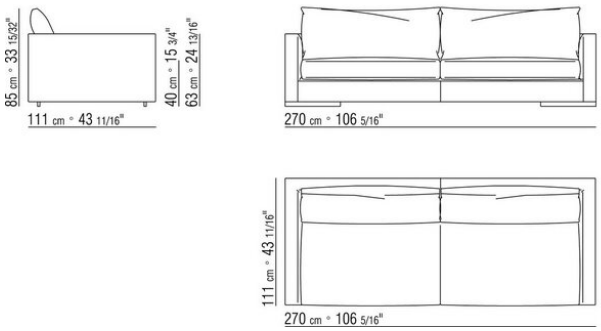

COD. 011U11 POLTRONA / DACRON

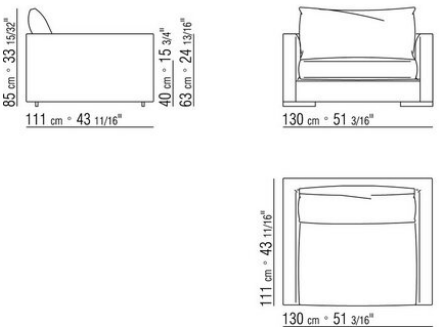

COD. 011U18 DIVANO / DACRON

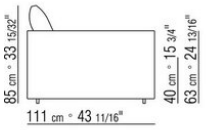

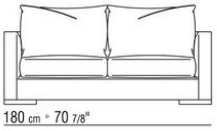

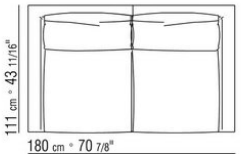

COD. 011U13 DIVANO / DACRON

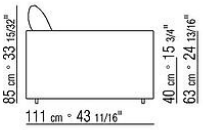

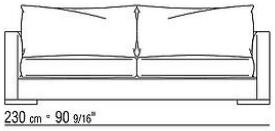

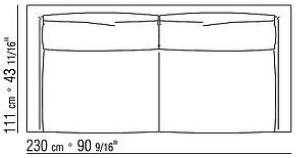

COD. 011U14 DIVANO / DACRON

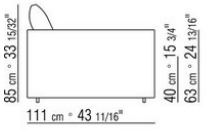

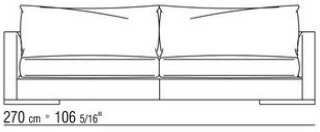

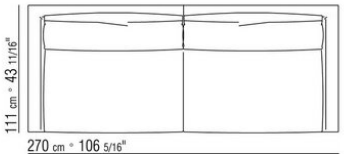

COD. 011U71 ANGOLO SX





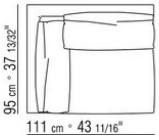

COD. 011U73 FIANCO SX

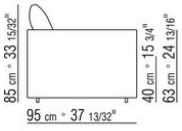



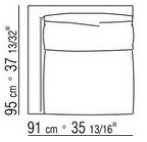

COD. 011U75 FIANCO SX

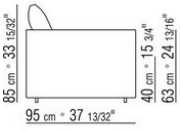

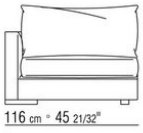

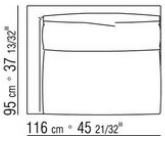

COD. 011U77 FIANCO SX



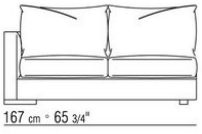

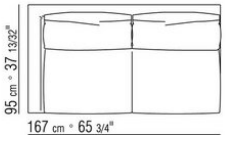

COD. 011U79 FIANCO SX

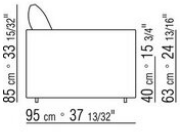

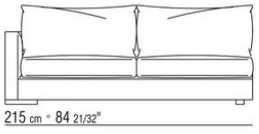

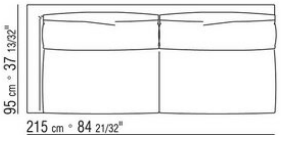

COD. 011U81 FIANCO SX

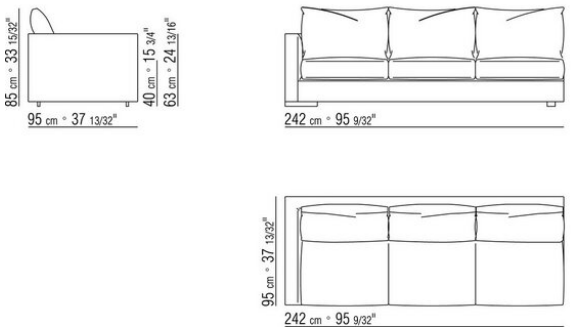

COD. 011U83 FIANCO TERM. SX

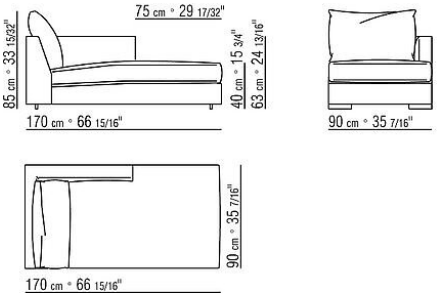

COD. 011U85 FIANCO TERM. SX

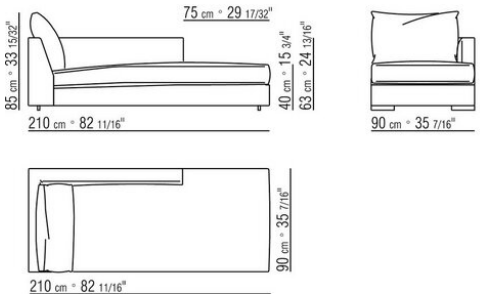

COD. 011U31 ANGOLO SX / DACRON

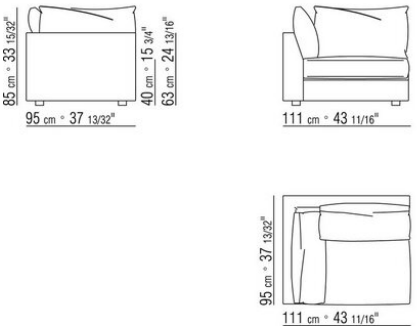

COD. 011U33 FIANCO SX / DACRON

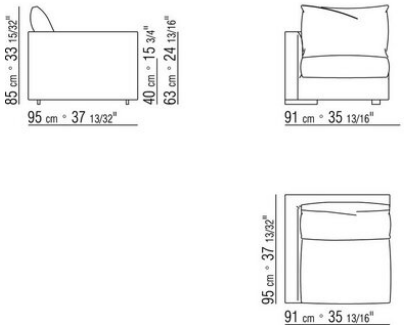

COD. 011U35 FIANCO SX / DACRON

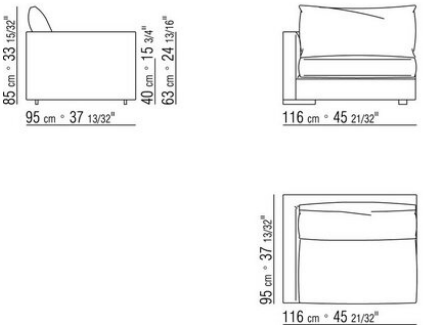

COD. 011U37 FIANCO SX / DACRON

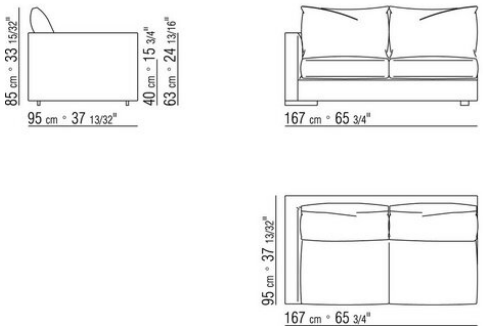

COD. 011U39 FIANCO SX / DACRON

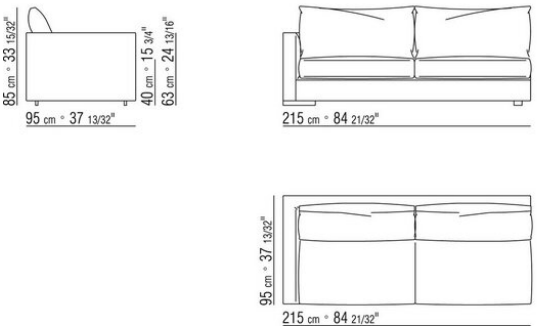

COD. 011U41 FIANCO SX / DACRON

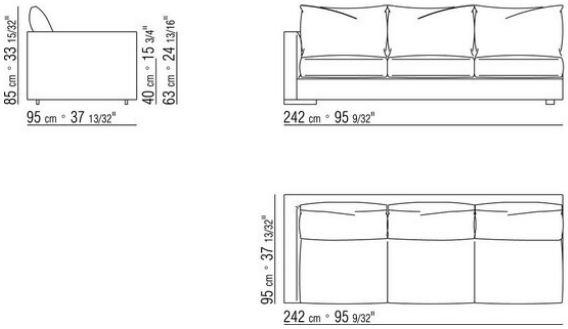

COD. 011U65 FIANCO TERM. SX / DACRON

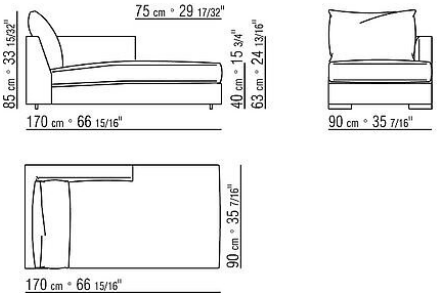

COD. 011U67 FIANCO TERM. SX / DACRON

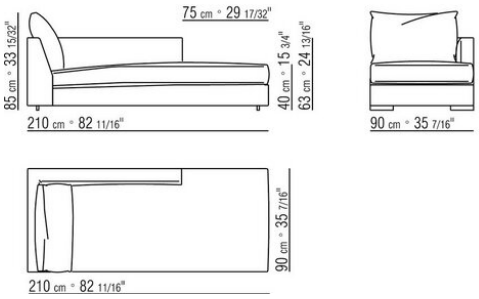

COD. 011UA1 ELEMENTO / DACRON

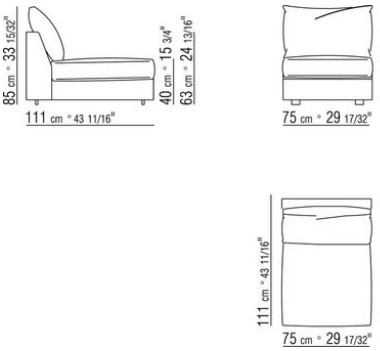

COD. 011UA2 ELEMENTO / DACRON

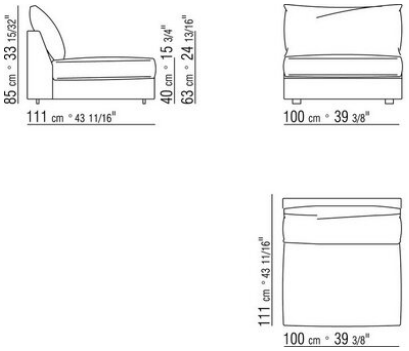

COD. 011UB3 FIANCO SX / DACRON

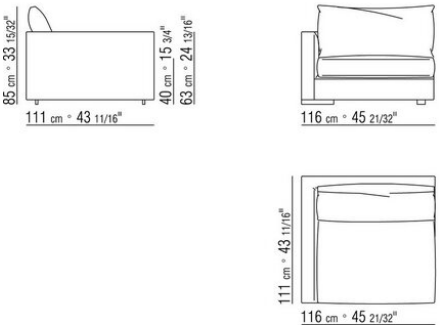

COD. 011UB5 FIANCO SX / DACRON

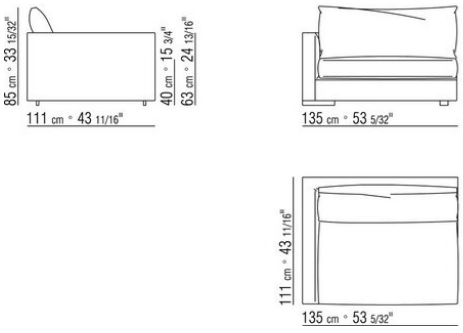

COD. 011UB7 FIANCO SX / DACRON

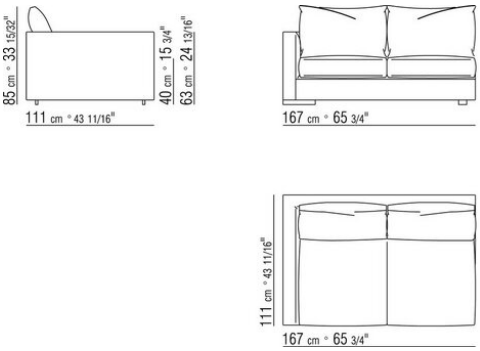

COD. 011UB9 FIANCO SX / DACRON

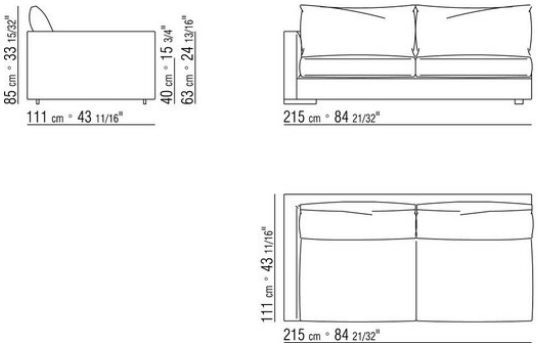

COD. 011UC3 ANGOLO / DACRON

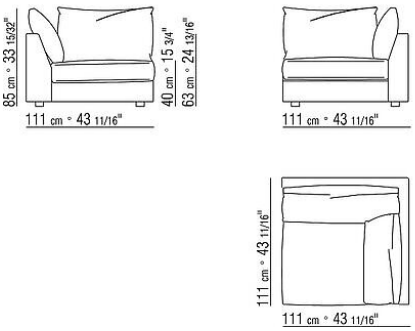

COD. 011UC7 FIANCO TERM. SX / DACRON

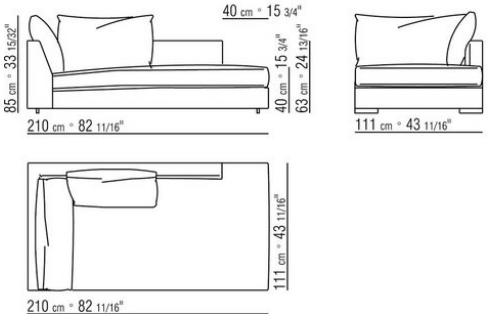

COD. 011U96 CUSCINO

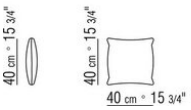

COD. 011U97 CUSCINO

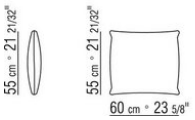

COD. 02D142 MAGNUM 24-POLTRONA

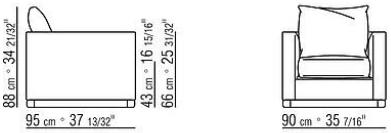

COD. 02D148 MAGNUM 24-DIVANO

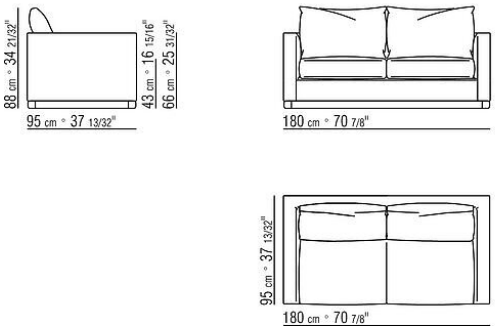

COD. 02D143 MAGNUM 24-DIVANO

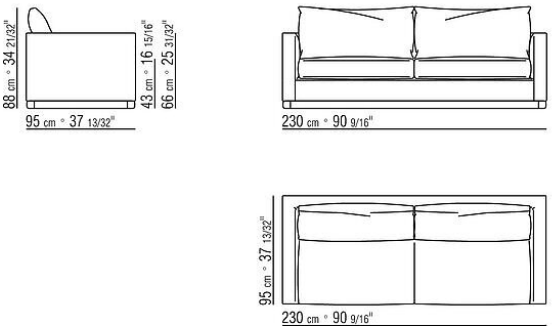

COD. 02D144 MAGNUM 24-DIVANO

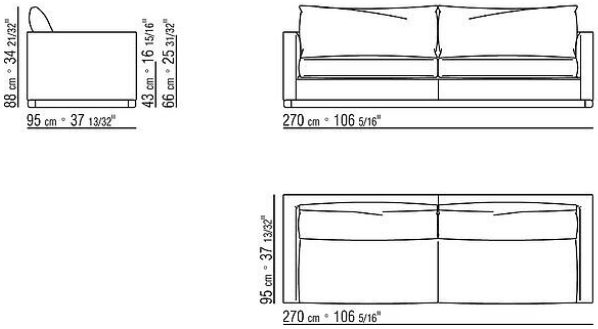

COD. 02D121 MAGNUM 24-POLTRONA / DACRON

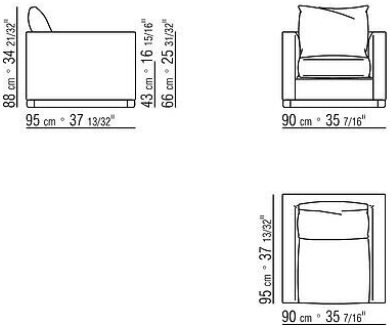

COD. 02D128 MAGNUM 24-DIVANO / DACRON

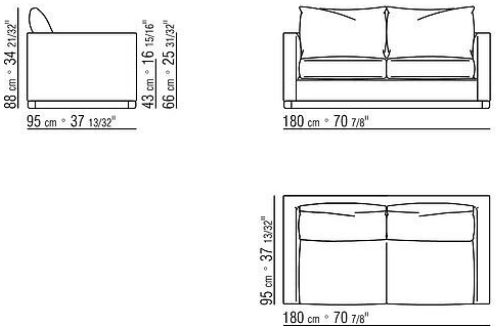

COD. 02D123 MAGNUM 24-DIVANO / DACRON

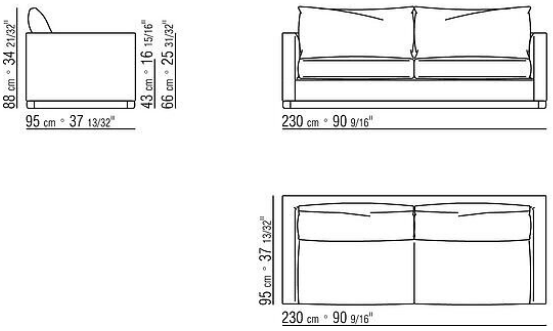

COD. 02D124 MAGNUM 24-DIVANO / DACRON

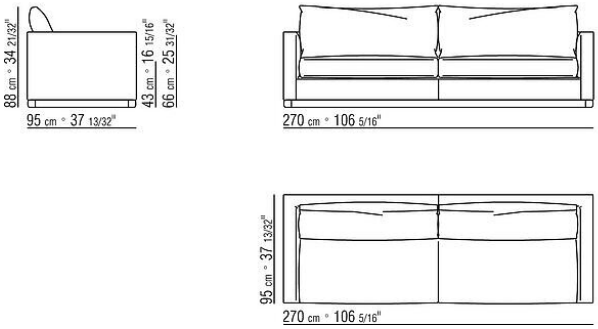

COD. 02D151 MAGNUM 24-POUF

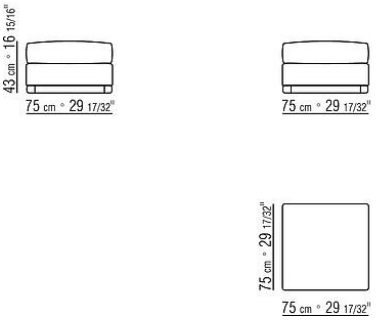

COD. 02D161 MAGNUM 24-POUF / DACRON

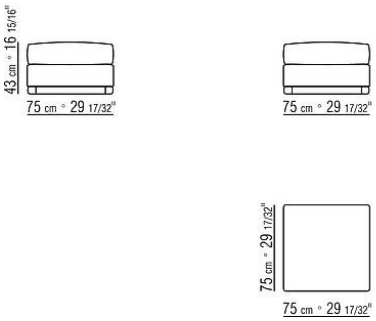

COD. 02D152 MAGNUM 24-POUF

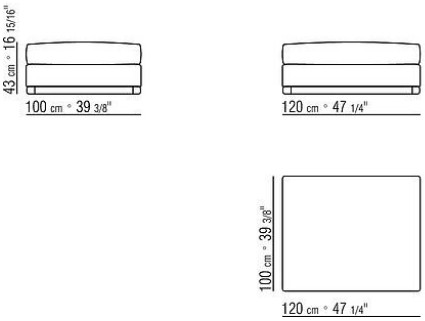

COD. 02D162 MAGNUM 24-POUF / DACRON

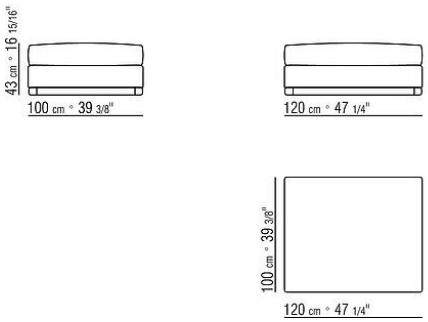

COD. 02D108 MAGNUM 24-DIVANO

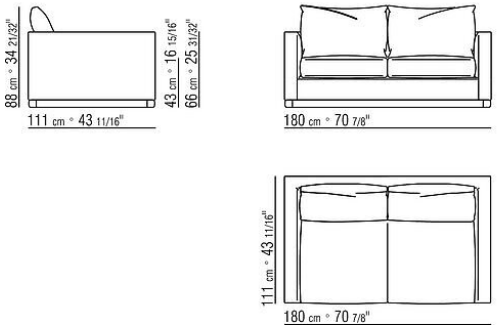

COD. 02D103 MAGNUM 24-DIVANO

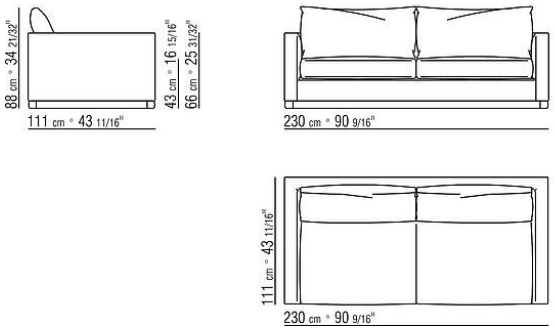

COD. 02D104 MAGNUM 24-DIVANO

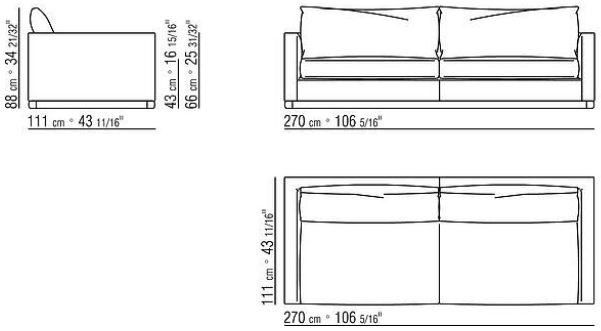

COD. 02D118 MAGNUM 24-DIVANO / DACRON

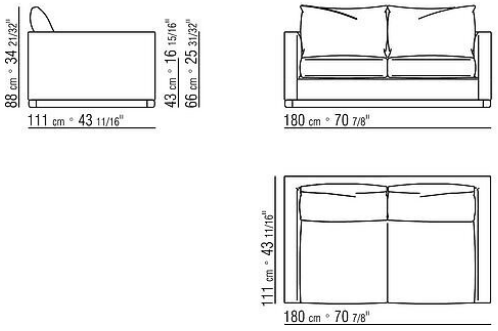

COD. 02D113 MAGNUM 24-DIVANO / DACRON

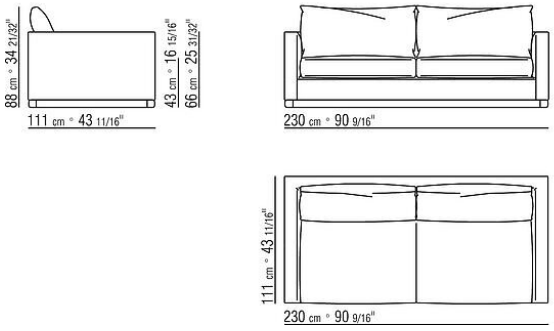

COD. 02D114 MAGNUM 24-DIVANO / DACRON

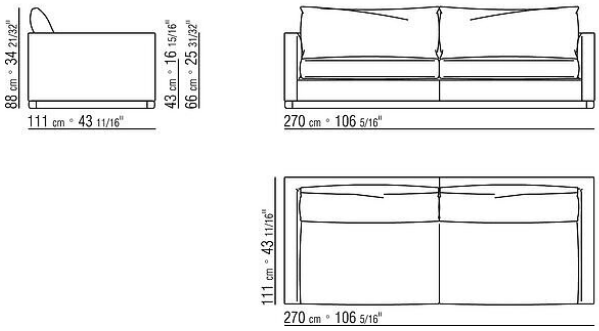

COD. 02D171 MAGNUM 24-ANGOLO SX

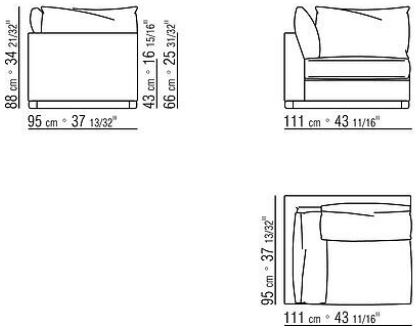

COD. 02D173 MAGNUM 24-FIANCO SX

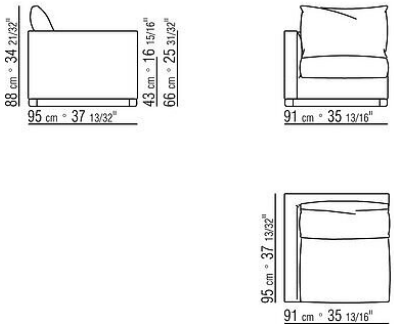

COD. 02D175 MAGNUM 24-FIANCO SX

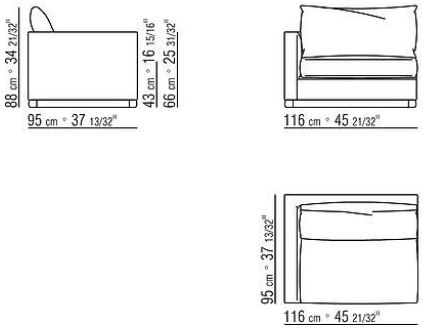

COD. 02D177 MAGNUM 24-FIANCO SX

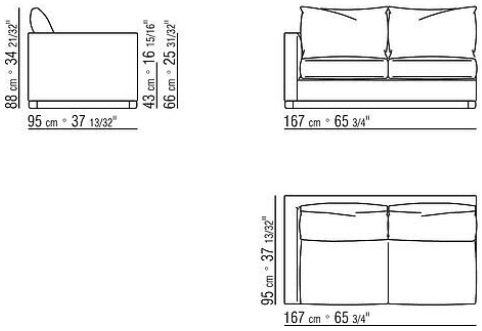

COD. 02D179 MAGNUM 24-FIANCO SX

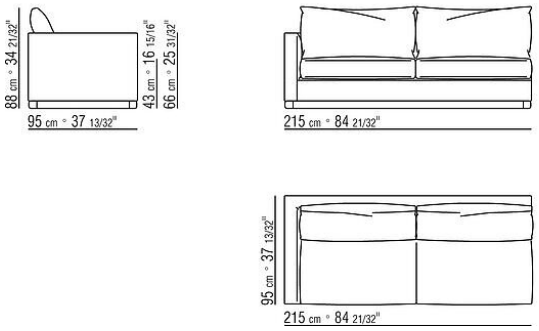

COD. 02D181 MAGNUM 24-FIANCO SX

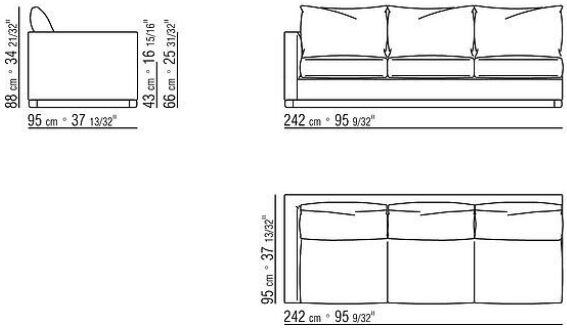

COD. 02D183 MAGNUM 24-FIANCO TERM. SX

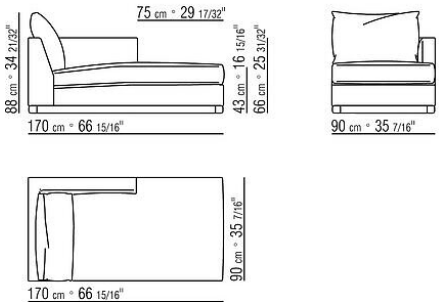

COD. 02D185 MAGNUM 24-FIANCO TERM. SX

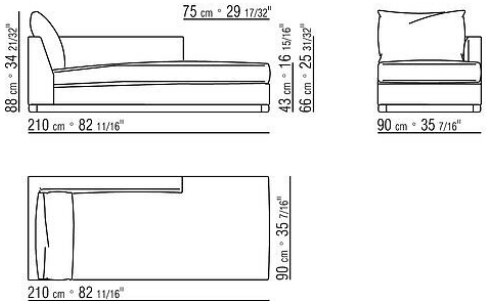

COD. 02D131 MAGNUM 24-ANGOLO SX / DACRON

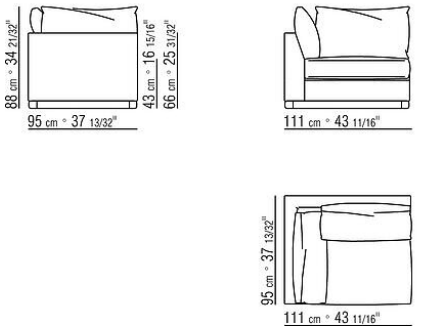

COD. 02D133 MAGNUM 24-FIANCO SX / DACRON

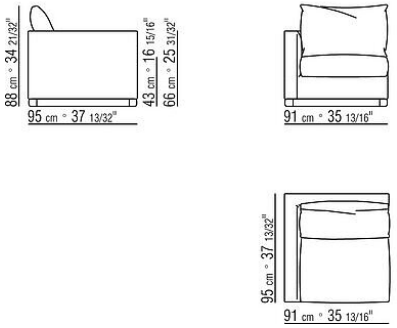

COD. 02D135 MAGNUM 24-FIANCO SX / DACRON

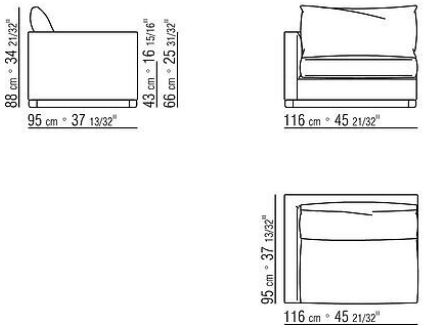

COD. 02D137 MAGNUM 24-FIANCO SX / DACRON

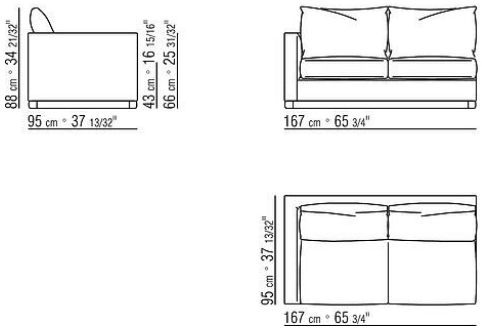

COD. 02D139 MAGNUM 24-FIANCO SX / DACRON

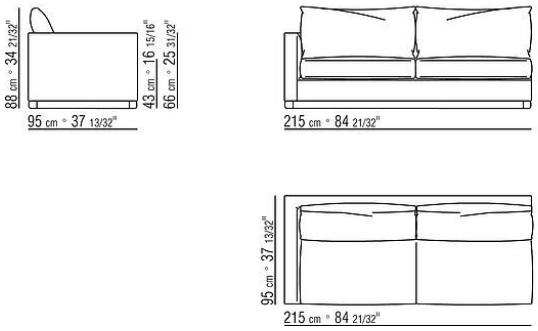

COD. 02D141 MAGNUM 24-FIANCO SX / DACRON

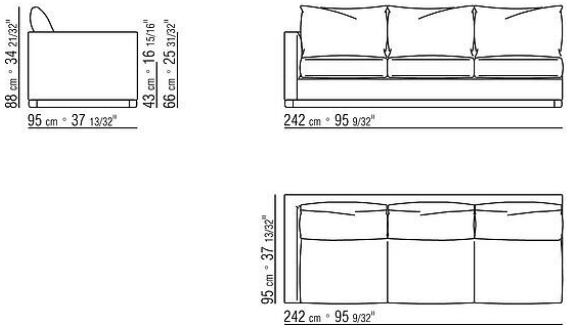

COD. 02D165 MAGNUM 24-FIANCO TERM. SX / DACRON

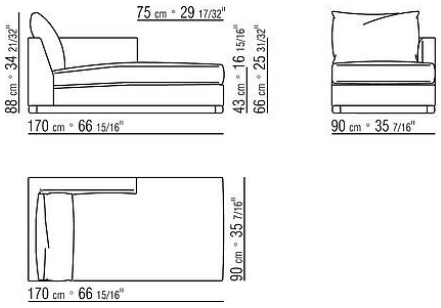

COD. 02D167 MAGNUM 24-FIANCO TERM. SX / DACRON

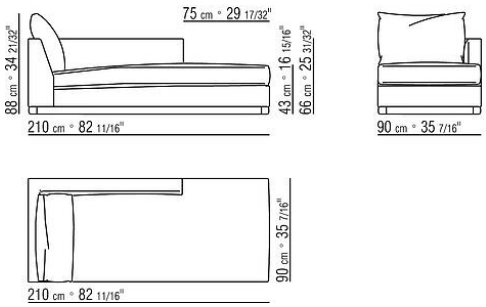

COD. 02D1A1 MAGNUM 24-ELEMENTO / DACRON

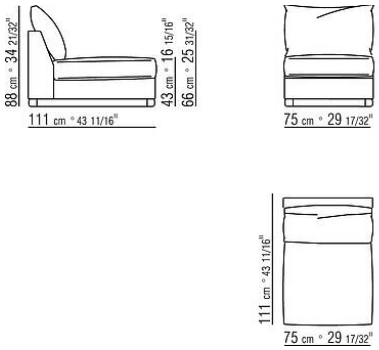

COD. 02D1A2 MAGNUM 24-ELEMENTO / DACRON

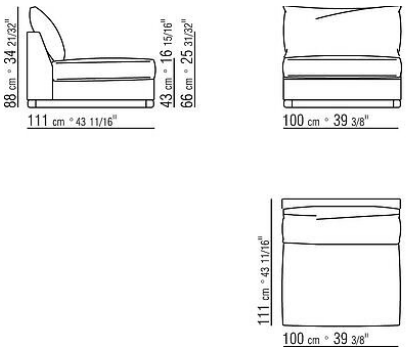

COD. 02D1B3 MAGNUM 24-FIANCO SX / DACRON

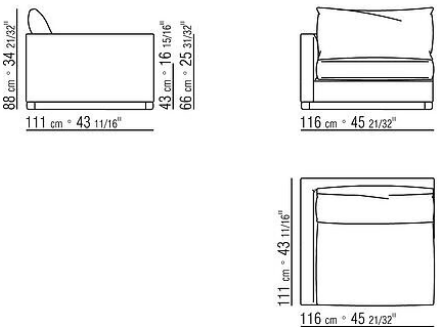

COD. 02D1B5 MAGNUM 24-FIANCO SX / DACRON

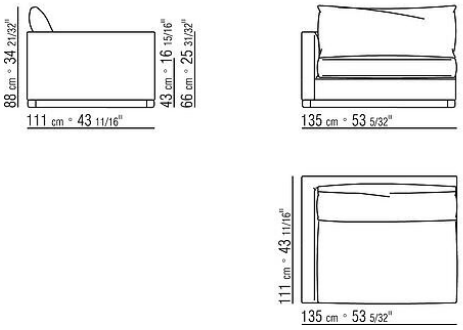

COD. 02D1B7 MAGNUM 24-FIANCO SX / DACRON

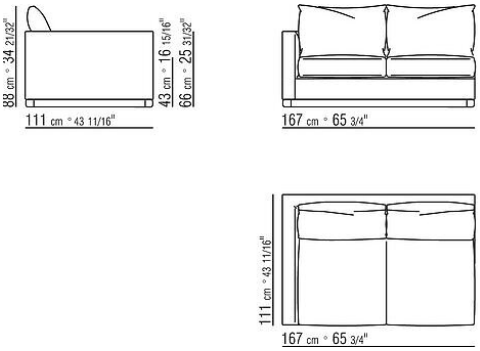

COD. 02D1B9 MAGNUM 24-FIANCO SX / DACRON

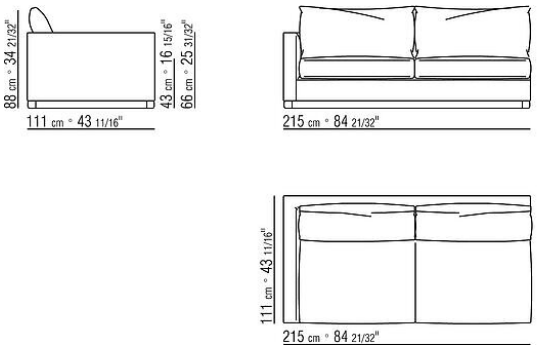

COD. 02D1C3 MAGNUM 24-ANGOLO / DACRON

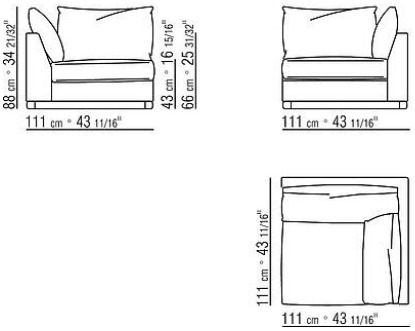

COD. 02D1C7 MAGNUM 24-FIANCO TERM. SX / DACRON

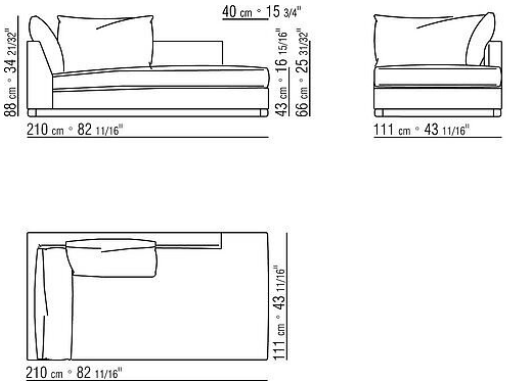

011UXA

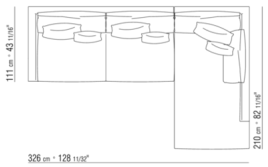

N.1 COD.011UB9 - FIANCO SX / DACRON CM.215 x111
N.3 COD.011U96 - CUSCINO CM.40 x40
N.1 COD.011UC7 - FIANCO TERM. SX / DACRON CM.111 x210
N.3 COD.011U97 - CUSCINO CM.60 x55

011UXB

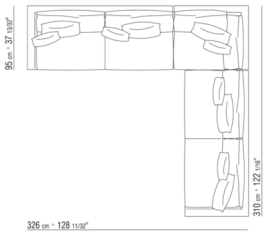

N.1 COD.011U79 - FIANCO SX CM.215 x95
N.1 COD.011U78 - FIANCO DX CM.215 x95
N.1 COD.011U70 - ANGOLO DX CM.111 x95
N.5 COD.011U96 - CUSCINO CM.40 x40
N.5 COD.011U97 - CUSCINO CM.60 x55